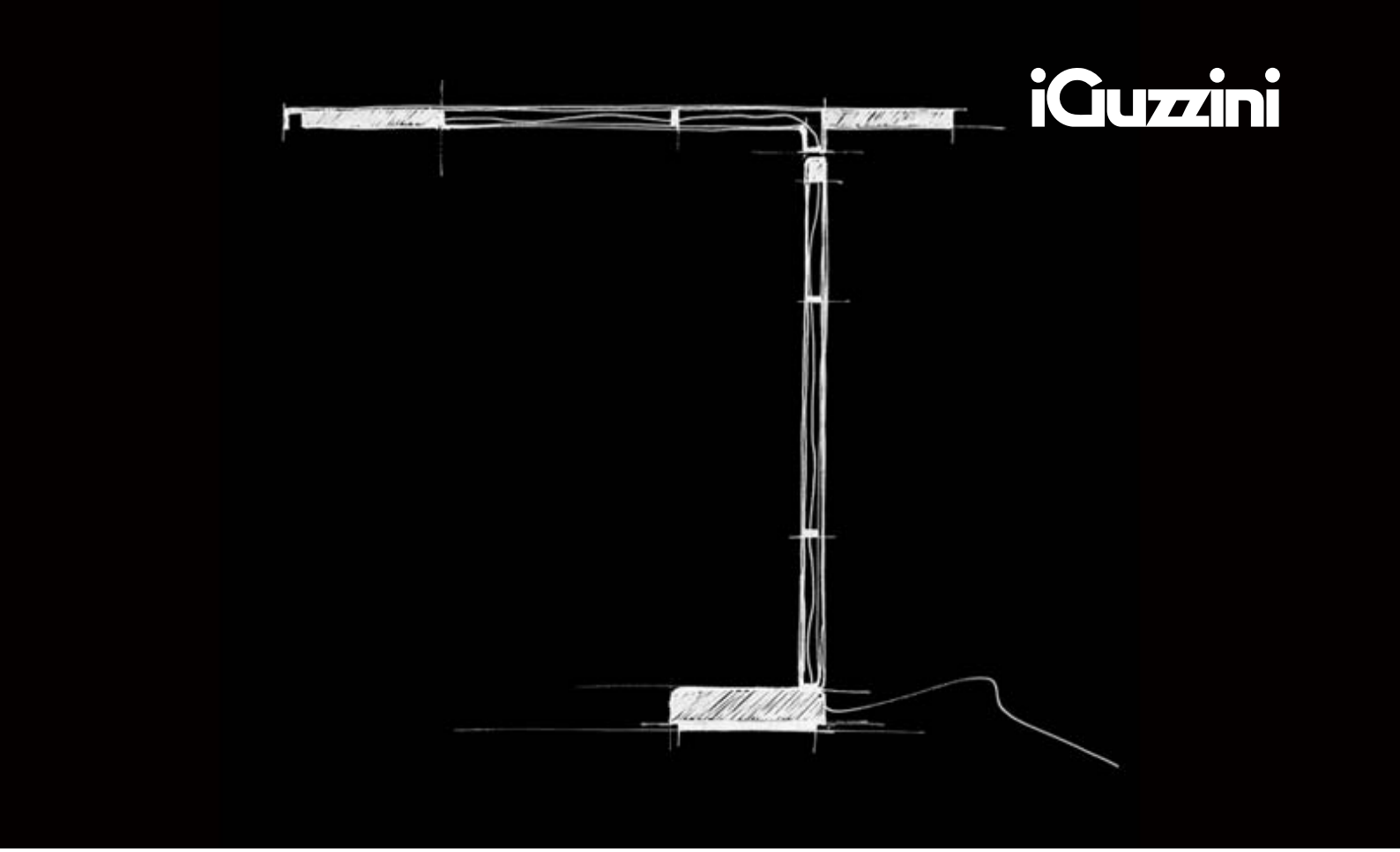

iGuzzini

Groo

Groo nasce dalla collaborazione con lo studio 967 Design e rappresenta la sintesi tra estetica e funzione, nella ricerca della forma compiuta anche ad apparecchio chiuso.
Oggetto dal design essenziale, pensato per un'illuminazione a luce diretta, Groo è dotata di un diffusore con una sorgente a Led da 6 watt nella filosofia del risparmio energetico, che garantisce un'eccellente efficienza sia in durata che in resa luminosa.
Lo snodo a frizione permette di posizionare l'apparecchio a piacimento e di chiuderlo, anche acceso, riducendone al minimo gli spazi di ingombro.
L'accensione elettronica soft-touch è assicurata con il semplice contatto su di un punto posizionato sulla base della lampada.
La tipologia di lampada da tavolo consente la possibilità di una regolazione individuale "concorrendo all'ottenimento dei crediti del protocollo ambientale LEED in materia di risparmio energetico e gestione individuale della sorgente luminosa".
E' disponibile nelle finiture bianco, grigio o nero.

L'impegno della iGuzzini è da sempre quello di realizzare strumenti in grado di soddisfare ogni bisogno illuminotecnico e per questo l'azienda, su richiesta, offre la possibilità di operare in collaborazione con progettisti ed architetti al fine di garantire alla committenza prodotti altamente personalizzati, assicurando la migliore esperienza visiva possibile.

Groo

design 967 Design iGuzzini

Inclinazione regolabile in continuo

Apertura massima 120°

Accensione soft-touch

Minimo ingombro in posizione di riposo

- Lampada da tavolo concepita per sorgenti led.
- Corpo prodotto realizzato in lamiera d'acciaio saldata e verniciata.
- Accensione lampada attraverso sistema soft-touch.
- Led di potenza da 6W 4000K.
- Schermo realizzato in policarbonato satinato.
- Orientamento verticale 0-120°.
- Il cavo di alimentazione trasparente L=2000mm include l'alimentatore di funzionamento con spina incorporata.
- Fondo della lampada rivestito con materiale antigraffio
- Le caratteristiche tecniche degli apparecchi sono conformi alle norme EN60598-1 e particolari.
- Marchio F.
- IP20.
- Classe isolamento II

codice	lampada	temperatura colore	colore
Lampada da tavolo			
FUH1	6W	4000K	01-04-15

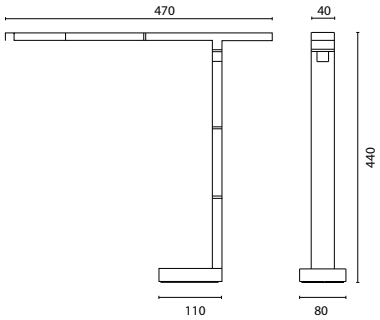

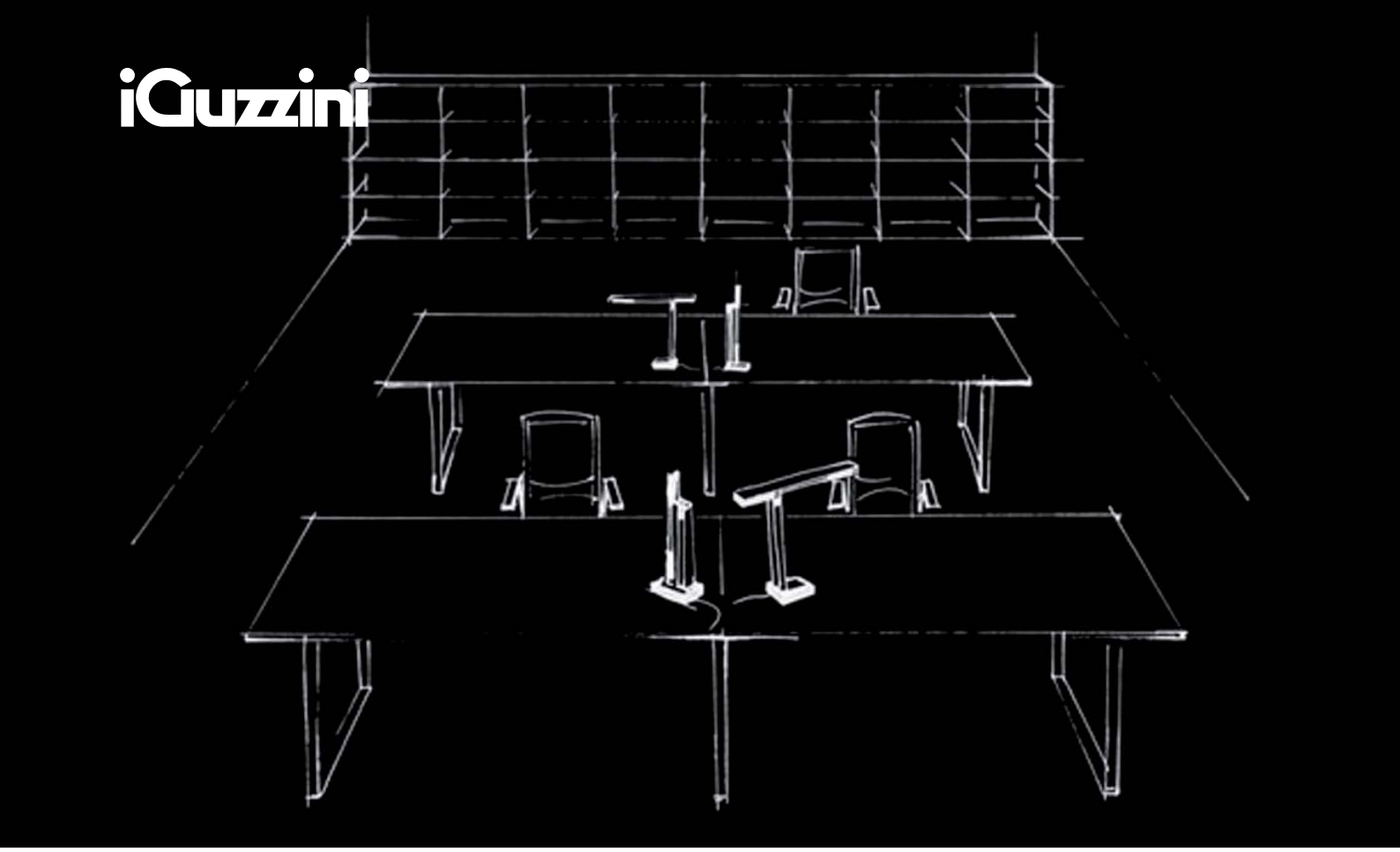

iGuzzini illuminazione spa

62019 Recanati, Italy
via Mariano Guzzini, 37
telefono (+39) 071.75881
telefax (+39) 071.7588295
iguzzini@iguzzini.it
www.iguzzini.com

9.5846.000.0